JA-111H TRB Sběrnicový modul připojení drátového detektoru

*Výrobek je komponentem systému **JABLOTRON** a slouží pro připojení drátového detektoru s kontaktními výstupy NC/NO na sběrnici systému. Modul poskytuje detektoru napájení ze sběrnice a do systému přenáší informace o aktivaci, sabotáži či poruše připojeného detektoru.*

*Instaluje se převážně dovnitř detektoru, avšak díky prodlouženým vodičům lze instalovat i mimo, např. do chráněné montážní krabice. Modul zabírá jednu pozici v systému a je určen k montáži proškoleným technikem s platným certifikátem JABLOTRON. **Výrobek je kompatibilní s ústřednami JA-100K, JA-101K, JA-106K, JA-102K, JA-103K, JA-107K a JA-108K.***

Instalace

1. Modul umístěte na vhodné místo uvnitř detektoru, případně do chráněné montážní krabice poblíž detektoru. Vodiče lze prodlužovat nejvýše na 3 m. Při instalaci uvnitř detektoru dbejte na to, aby nemohlo dojít ke kontaktu živých částí desky elektroniky modulu s elektronikou detektoru, např. umístěním do ochranné bužírky.
2. Zapojte přívody k detektoru dle obrázku 1 nebo obrázku 2.

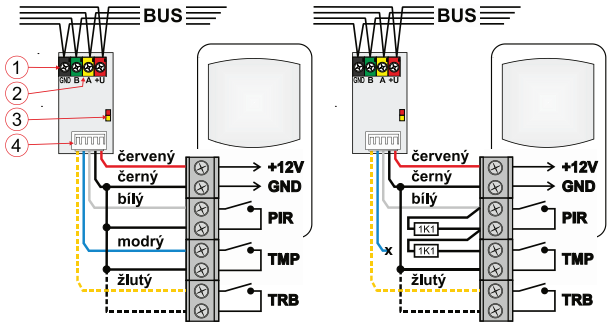

***Obrázek 1 a 2**: Popis vnitřních částí výrobku a správné zapojení přívodů k zařízení*

***1** – svorkovnice sběrnice; **2** – sériové číslo; **3** – žlutý LED indikátor poruchy / nenaučené periferie, červený LED indikátor aktivace jakéhokoli vstupu; **4** – výstupní vodiče viz tabulka:*

***Tabulka 1**: Vodiče modulu*

vodič modulu	*označení*	*funkce*
červený	*+12 V*	*napájení detektoru*
černý	*GND*	*společný vodič*
bílý	*INP*	*vstup poplach*
modrý	*TMP*	*vstup sabotáž*
žlutý	*TRB*	*vstup poruchy*

3. Připojte kabel sběrnice a zapněte napájení ústředny.

Připojování sběrnice provádějte vždy při zcela vypnutém napájení systému.
Odběr připojeného detektoru by neměl překročit 50 mA (výstup napájení z modulu není chráněn proti přetížení).

4. Ústředna musí být v servisním režimu.
5. Základní postup:
   a. Po zapnutí žlutá LED blikáním indikuje, že modul není přiřazen do systému.
   b. V programu ***F-Link*** vyberte v kartě ***Periferie*** požadovanou pozici a volbou ***Přiřadit*** zapněte ***Režim učení***.
   c. Volbou ***Naučit nepřiřazené*** vyberte modul JA-111H TRB a dvojklikem potvrďte naučení – žlutá LED (3) zhasne.
6. Uzavřete kryt detektoru s modulem.

Poznámky:

- Modul lze při zapnutém *Režimu učení* naučit i stiskem sabotážního kontaktu připojeného detektoru (propojením modrého vodiče s černým) nebo zapsáním výrobního čísla uvedeného pod čárovým kódem na desce modulu.
- Chcete-li modul ze systému odebrat, vymažte jej z příslušné adresy v ústředně.
- Všechny vodiče nemusí být nezbytně zapojeny. Pokud instalace nesplňuje příslušný Stupeň zabezpečení, lze využít jen vodiče potřebné pro dotyčnou aplikaci a ostatní vodiče zaizolovat proti zkratu. Deaktivaci jejich funkce lze provést ve vnitřním nastavení periferie.

Nastavení vlastností modulu

Provádí se programem F-Link – záložka ***Periferie***. Na pozici modulu použijte ***Vnitřní nastavení.*** Zobrazí se dialog, ve kterém lze nastavit veškeré dostupné vlastnosti.

Indikace LED: Z výroby je **indikace zapnutá**. Umožňuje vypnout červenou LED aktivace (3). LED reaguje na aktivaci jakéhokoliv vstupu modulu.

Vstup INP: Z výroby je **Zapnutý** v režimu NC (v klidu spojeno s GND). Vstup lze nastavit také, jako **Dvojité vyvážení**. Při dvojitě vyváženém vstupu INP je vstup TMP F-Linkem automaticky vypnut a uzamčen. Vstup lze zcela ***Vypnout***, a tudíž se nebude do systému hlásit jeho aktivace. Další volbou je režim ***Roleta***, kdy k aktivaci dojde na opakované a krátké rozpínací impulzy, s citlivostí nastavitelnou ve dvou stupních: ***Impulz1*** = aktivace po 3 pulzech nejdéle do 2 minut; ***Impulz2*** = aktivace po 5 pulzech nejdéle do 2 minut. V režimu Roleta je modul po odvysílání aktivace 10 s v nečinném stavu.

Pokud je vstup INP Zapnutý, zobrazí se další možnosti nastavení:

Inverzní reakce vstupu: Z výroby je nastaveno, že vstup je zklidněný při spojeném kontaktu, tedy NC. Nastavit jde aktivaci spojením na GND, NO režim.

Impulzní chování: Z výroby je nastavena stavová reakce. Zapnutím volby bude vstup reagovat impulzní reakcí. Využití pro impulzní detektory (například pohybové detektory).

Zpoždění reakce vstupu: Z výroby je nastaveno 0,5 s (nastavení 0,1 s…300 s). Nastavení zpoždění určuje, jak dlouho musí být vstup aktivní, aby došlo k jeho aktivaci.

Vstup TRB: Z výroby je vstup *Vypnut (platí pro GRADE 2),* a tudíž se nebude do systému hlásit jeho aktivace (pokud je nastaven profil systému GRADE 3 je tento vstup automaticky přepnut do režimu „porucha“). Zvolením volby ***Porucha*** se bude aktivací vstupu připojeného detektoru v systému hlásit porucha na pozici modulu (v klidu spojeno s GND = NC). Zvolením volby ***Antimasking*** se bude aktivací vstupu v nezajištěném stavu sekce hlásit jako porucha a v zajištěném stavu jako porucha + poplach (v klidu spojeno s GND = NC). Určené pro připojení detektorů s funkcí Antimasking.

Inverzní reakce vstupu TRB: Z výroby je nastaveno, že vstup je zklidněný při spojeném kontaktu, tedy NC. Nastavit jde aktivaci spojením na GND, NO režim.

Společná aktivace TRB a INP vyhlásí Antimasking: Tento parametr lze aktivovat pouze, pokud je vstup TRB nastaven na reakci „porucha“.

Zpoždění reakce vstupu TRB: Z výroby je pro GRADE 3 nastaveno 0,1 s a tuto hodnotu nelze měnit. Pro GRADE 2 je nastaveno 0,5 s (nastavení 0,1 s…300 s). Nastavení zpoždění určuje, jak dlouho musí být vstup TRB aktivní, aby došlo k jeho aktivaci.

Vstup TMP: Z výroby je **Zapnutý** v režimu NC (v klidu spojeno s GND). Vstup lze zcela ***Vypnout***, a tudíž se nebude do systému hlásit jeho aktivace.

Inverzní reakce vstupu TMP: Z výroby je nastaveno, že vstup je zklidněný při spojeném kontaktu, tedy NC. Nastavit jde aktivaci spojením na GND, NO režim.

Výrobce garantuje správnou funkci modulu. Nemůže však garantovat správnou funkci připojeného detektoru. Z tohoto důvodu je doporučeno používat přednostně sběrnicové detektory JABLOTRON 100.

Pro nastavení vlastností modulu v souladu s klasifikací pro stupeň zabezpečení 2 a 3 zvolte normu v kartě parametry v SW F-Link - „Profily systému“.

Technické parametry

Napájení	*ze sběrnice ústředny 12 V DC (8…15 V)*
Jmenovitý odběr proudu	*5,2 mA*
	(+ spotřeba připojených zařízení)
	všechny vstupy spojeny s GND
Maximální odběr proudu	*11 mA*
	(+ spotřeba připojených zařízení)
Maximální přípustné zatížení připojeným detektorem	*50 mA*
Typ ovládacího zařízení (ACE)	*B*
Rozměry	*18,1 x 31,5 x 12 mm*
Délka vodičů	*300 mm (nelze prodlužovat)*
Hmotnost	*8 g*
Klasifikace	*Stupeň zabezpečení 3 / třída prostředí II (dle EN 50131-1)*
	Poznámka: platí pouze při instalaci do krytu zařízení splňující Stupeň zabezpečení 3.
Prostředí	*vnitřní všeobecné*
Rozsah pracovních teplot	*-10 °C až +40 °C*
Průměrná provozní vlhkost	*75 % RH, bez kondenzace*
Certifikační orgán	*Trezor Test s.r.o. (č. 3025), Kiwa Nederland b. v.*
Splňuje	*EN 55032, EN 50130-4, EN 50131-3, T 031, EN IEC 63000*

JABLOTRON a.s. prohlašuje, že výrobek JA-111H TRB je navržen a vyroben ve shodě s harmonizačními právními předpisy Evropské unie: směrnice č.: 2014/30/EU, 2011/65/EU, je-li použit dle jeho určení. Originál prohlášení o shodě je na www.jablotron.com v sekci Ke stažení.

Poznámka: Výrobek, ačkoliv neobsahuje žádné škodlivé materiály, nevyhazujte do odpadků, ale předejte na sběrné místo elektronického odpadu. Podrobnější informace na www.jablotron.com v sekci Ke stažení.

JABLOTRON a.s.
Pod Skalkou 4567/33 | 46601 | Jablonec n. Nisou
Czech Republic | www.jablotron.com